NO.	2E-200S-92/15-2025	A0

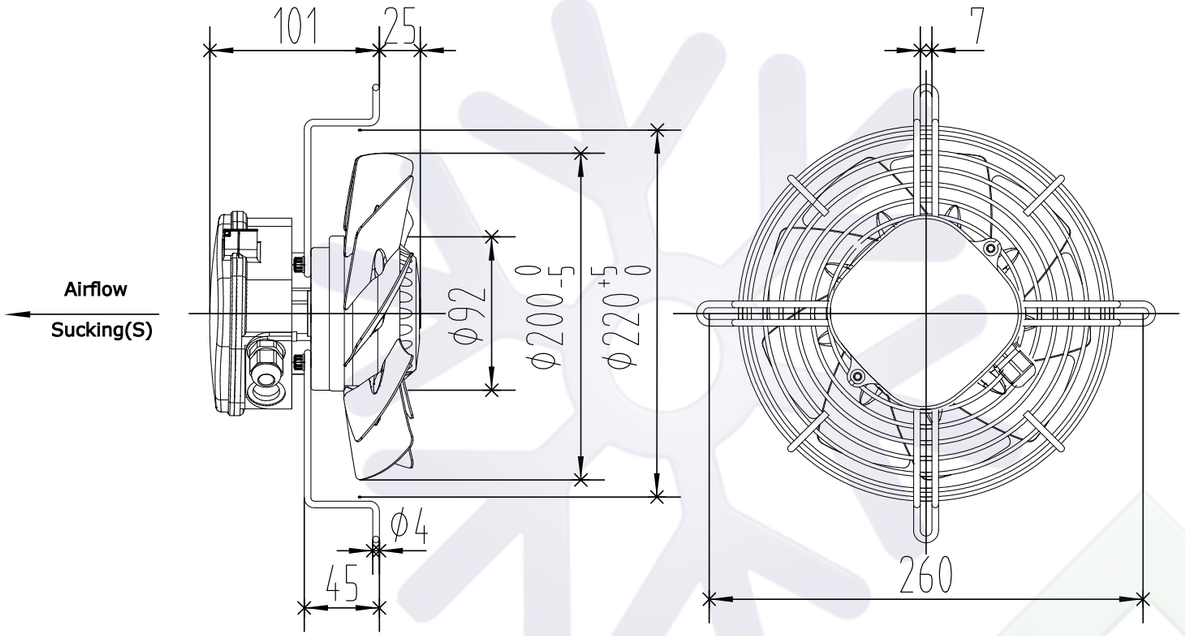

LABEL (铭牌):

WEIGUANG® EKO Axial Fan Motor
YWF2E-200S-92/15-G
220V 50/60Hz 0.25/0.28A 21/55W 27/65W
2500/2700r/min 2μF/450V CL.F XX/XX CE

WIRING DIAGRAM（接线图）:

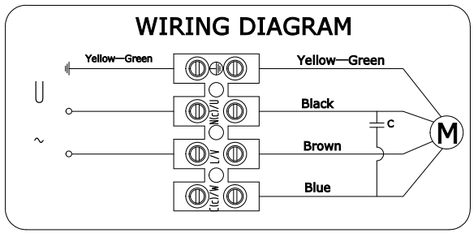

FLOW RATE CURVE（风量曲线）:

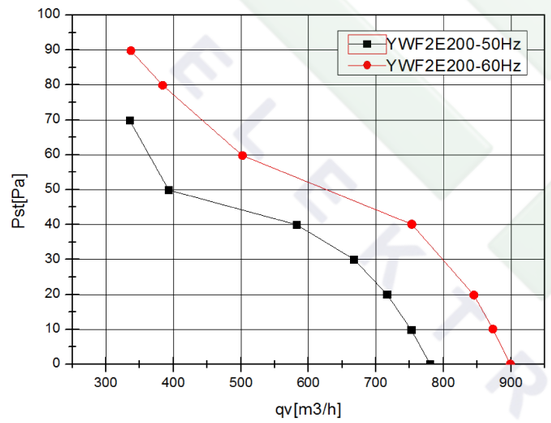

SPECIFICATION 规格说明

UNIT 类型	Axial fan motor 外转子轴流风机
MOTOR 电机型式	Single phase motor with capacitor
MOTOR TYPE 电机型号	YWF2E-200S-92/15-G
VOLTAGE 额定电压 (V)	220
FREQUENCY 频率 (Hz)	50/60
INPUT POWER 输入功率 (W)	55/65
CURRENT 电流 (A)	0.25/0.28
SPEED 转速 (r/min)	2500/2700
NOISE 噪音 (dBA)	52/53
CAPACITOR 电容 (μF/450V)	2
ROTATION 旋转方向	CCW ,looking into the end-shield 逆时针，从端盖端方向看
MOTOR PROTECTION 电机保护	Thermocontact 150±5℃ 热保护器
INSULATION CLASS 绝缘等级	F
TEMPERATURE RISE 温升	75K max 运行温升不超过75K
PROTECTION CLASS 防护等级	IP54
OPERATING TYPE 工作定额	S1 连续工作制
MOUNTING TYPE 安装方式	Horizontal or Vertical 垂直或水平安装
AMBIENT TEMPERATURE 适用环境温度	-30°C~+60°C
BEARINGS 轴承型式	Ball bearings 滚珠轴承
ELECTRICAL CONNECTION 电源线	Lead wire RV-90 4G 0.50mm² ,Length 100mm in terminal box connected 接线盒（4芯0.5mm²线长100mm）
APPROVALS 认证标记	CE
NET WEIGHT/GROSS WEIGHT净重/毛重	1.9/2.2kg
PACKING 包装	24.5*24.5*16cm

					签名 SIGN	日期 DATE
				设计 DRN.BY		
				校对 CHD.BY		
				审核 ENG.BY		
标记REV.	备注 DESCRIPTION	签名 APPROVED	日期 DATE	批准 APP.BY		

YWF2E-200S-92/15-G

PROJECTION

A4

比例 SCALE:

页码 SHEET: 1 of 1